150x280

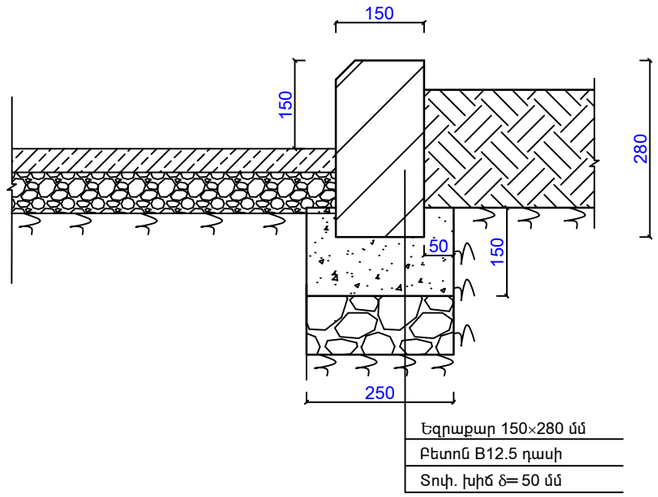

80x20010

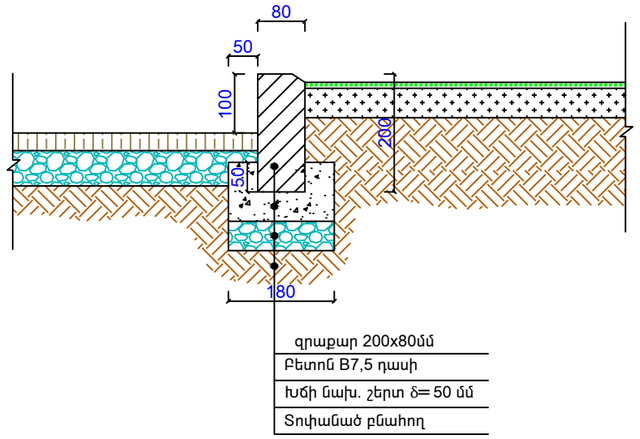

( )
1:10

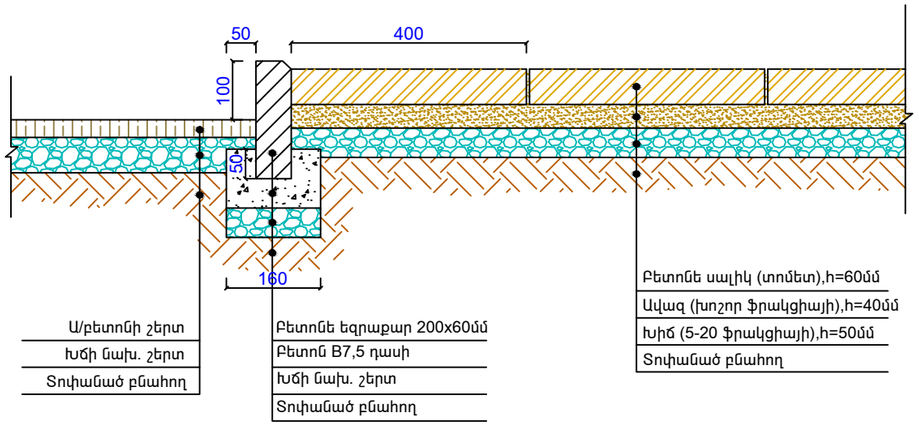

	Բ. ԵՐԵՎԱՆ, ՇԵՆԳԱՎԻԹ ՎԱՐՉԱԿԱՆ ՇՐՋԱՆ, ՇԻՐԱԿԻ 2-ՐԴ ԵՎ 3-ՐԴ ՕՖՅԵԿՏՆԵՐԻ ԲԱԿԱՆՅԻՆ ՏԱՐԱԾՔԻ ԲԱՄԵԿԱՄՈՒՄ ԱՇԽԱՏԱՆՔՆԵՐ				ԳԼԽԱՎՈՐ N ԵԷ-ԲԱԱՇՀՖ-14/74-1	
			ՀԱՄՏԱՐԱԿԱԳԾԱՅԻՆ ՊԼԱՆ		ՓՈՒԼ	ԹԵՐԹ	ԹԵՐԹԵՐ
ՆԱԽԱՆՇԵՑ	Ա. ԴԱՎԹՅԱՆ				ԱՆ	ՀՇ-11	11
			ԿՅՐԱԼԾԵՐԻ ԵՎ ՀԱՆԱՍՈՒՅՑՆԵՐ		«ՄԵՂԱՄԵՏ» ԱՐՄ		